⚠ご注意
● やけどの恐れあり。使用後しばらくは、なべ台等トッププレートが熱くなっていますので、手を触れないでください。
● やけどやけがの恐れあり。加熱中アルミ箔などは、絶対にしたり巻他しますので、なべ以外のものはのせないでください。
●トッププレートに衝撃をあたえると破損する恐れがありますので、ご注意ください。

・本体

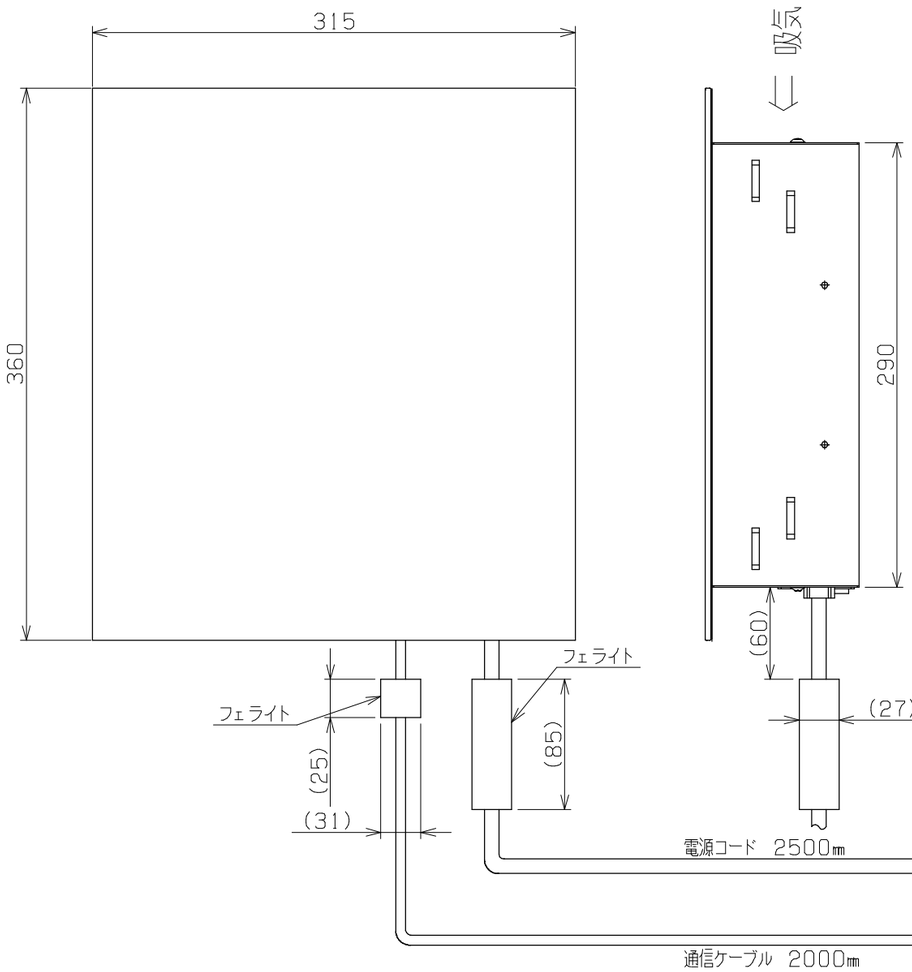

・操作パネル

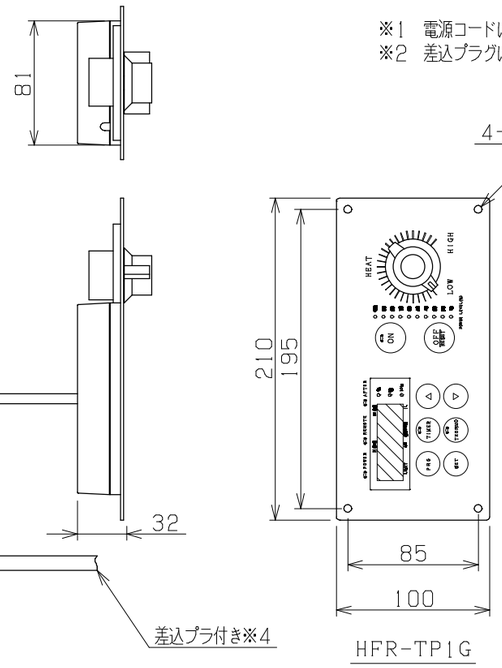

仕　様		
形　式		HI-25RB:IHユニット
定　格 ※1		単相200V-2.5kw
大きさ	本体	幅315X奥行360X高さ100
	操作パネル	幅180X奥行21X高さ90
質　量(重量)		約4.2kg
火力調節 ※2		200V-2.5kW 発熱体部径φ200
		0W~2500W
電源コード		ゴムキャップタイヤコード3.5mm² ，長さ2.0m
差込プラグ		単相200V用 250V-20A (接地極付)　WF8320 Panasonic製
その他特徴		簡易温調(保温・揚物)

※1　電源コードは、設定された定格により変更となります。
※2　差込プラグは、設定された定格により変更となります。

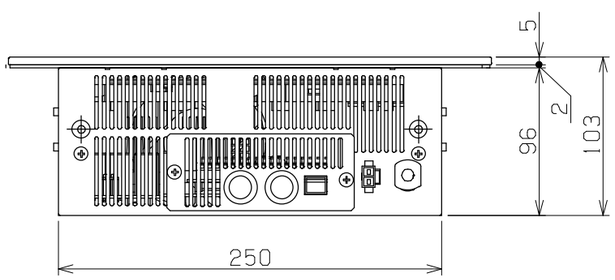

ご承認印

記号 ITEM	日　付 DATE	変更記事 REVISION	変更者 SIGNED BY	承　認 APPROVED	工番 WORK NO.	客先名 CUSTOMER
				検　図 CHECKED	振番 JOB NO.	名称 TITLE ビルトインIH調理器　外形寸法
				設　計 DESIGNED	台数 SET	
				製　図 DRAWN	第 3 角 法 3RD ANGLE PROJ	図番 DWG NO. 参考図240924-06
				日付 DATE 24/11/26	尺度 SCALE ／ mm	ハイデック株式会社 HiDEC Co.,Ltd.